AGH204S-4

Przystawka sprzęgająca AC 1,65kV

AGH204S-4

Opis urządzenia

Przystawka AGH204S-4 umożliwia połączenie izometrów do napięcia AC, 3(N)AC 50...400Hz, 0...1650V/0...1300V. Sposób połączenia z siecią i izometrem pokazany jest na schemacie.

Certyfikaty

c UL us LISTED

Lloyd's Register TYPE APPROVED

GL

Schemat połączeń

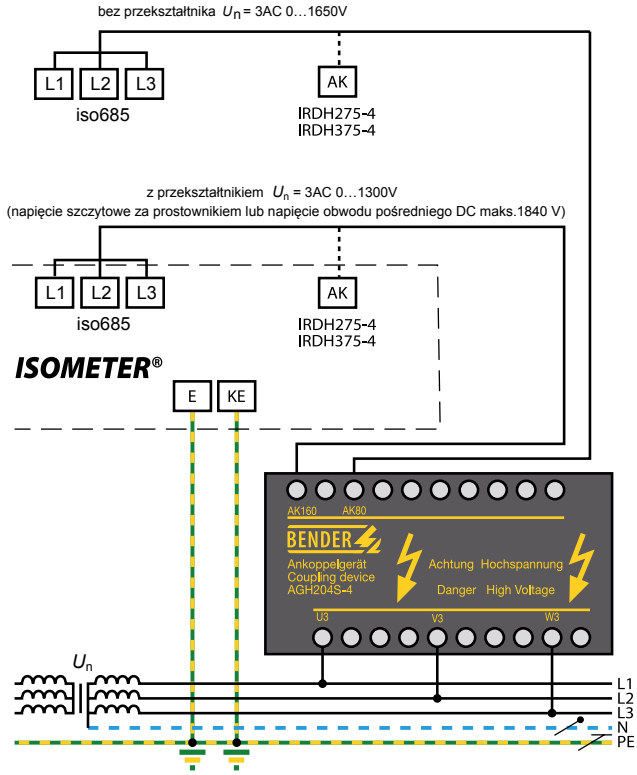

Dane techniczne

Izolacja wg IEC60664-1	
Znamionowe napięcie izolacji	DC 1500V
Znamionowe napięcie impulsowe	12kV/3
Zakresy napięć	
Znamionowy zakres napięć U_n	AC, 3(N)AC 50...400Hz, 0...1650V / 0...1300V
Znamionowa częstotliwość f_n	50...400Hz
Dane ogólne	
Odporność na wstrząsy wg IEC60068-2-27 (podczas pracy)	15g/11ms
Odporność na upadki wg IEC60068-2-29 (w transporcie)	40g / 6ms
Odporność na wibracje wg IEC60068-2-6 (podczas pracy)	1g / 10...150Hz
Odporność na wibracje wg IEC60068-2-6 (w transporcie)	2g / 10...150Hz
Temperatura otoczenia podczas pracy	-10...+55°C
Temperatura składowania	-40...+70°C
Kategoria klimatyczna wg IEC 60721-3-3	3K5
Sposób pracy	ciągły
Montaż	dowolna pozycja
Sposób łączenia	zaciski śrubowe
Przekrój przewodów:	drut 0,2...4mm^2, linka 0,2...2,5mm^2
Stopień ochrony elementy wewnętrzne/ zaciski	IP30 / IP20
Montaż na szynie	EN60715 / IEC60715
Klasa palności	UL94V-0
Masa	ok. 1350g
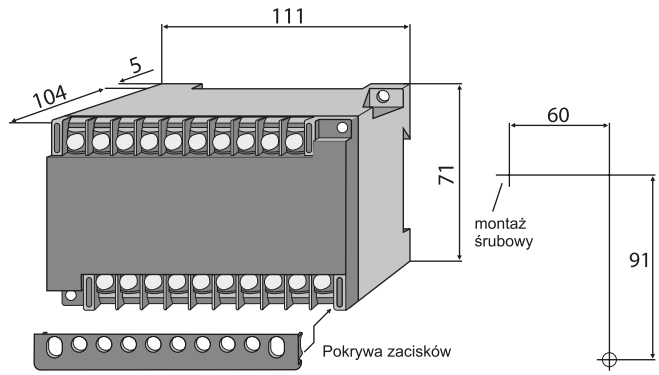
Wymiary w mm